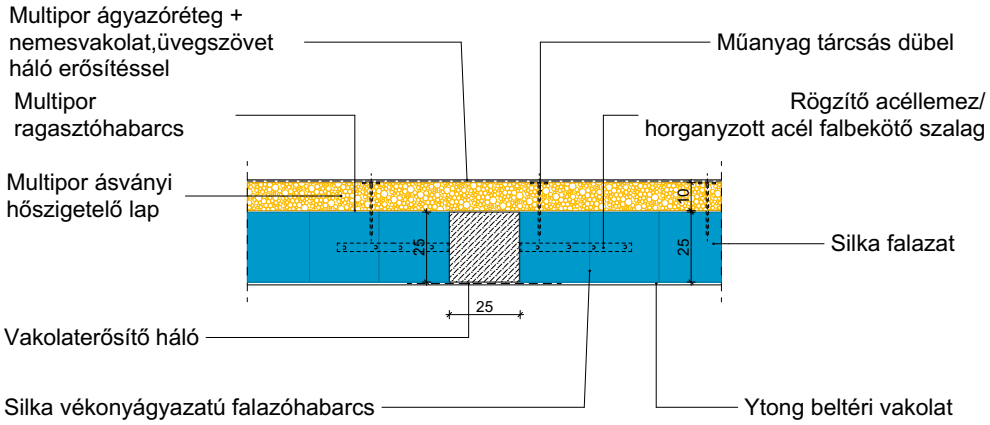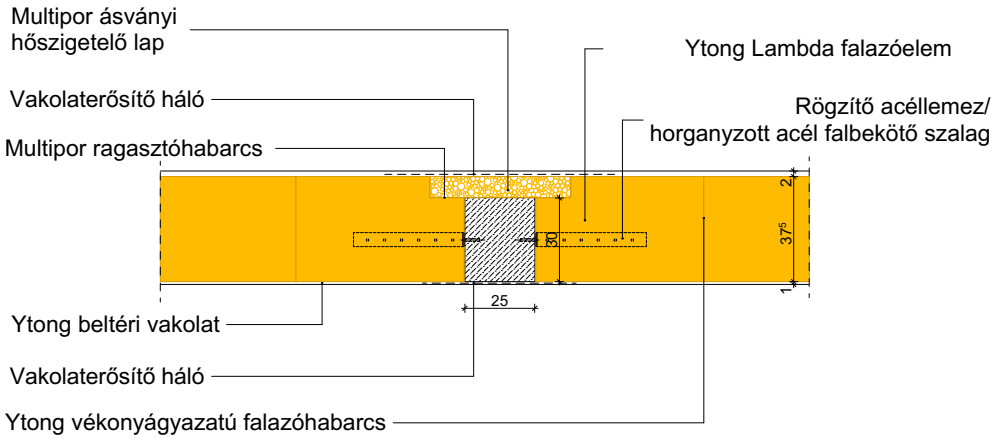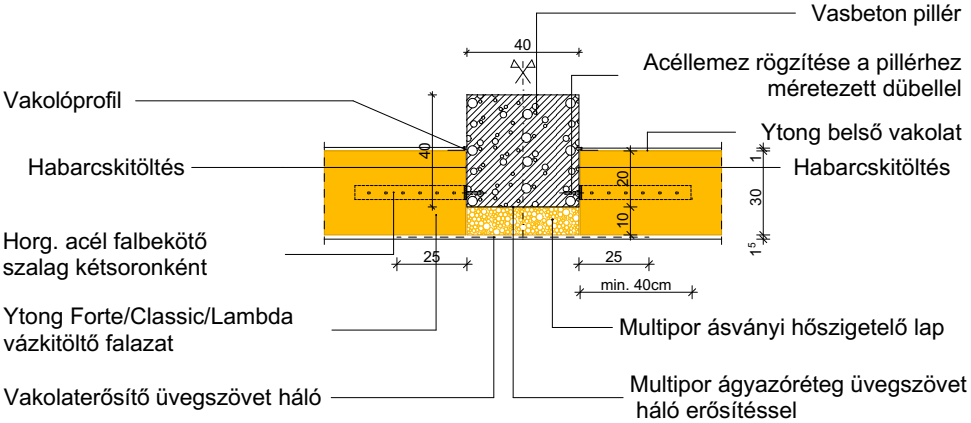Pillércsatlakozás
Vízszintes metszet